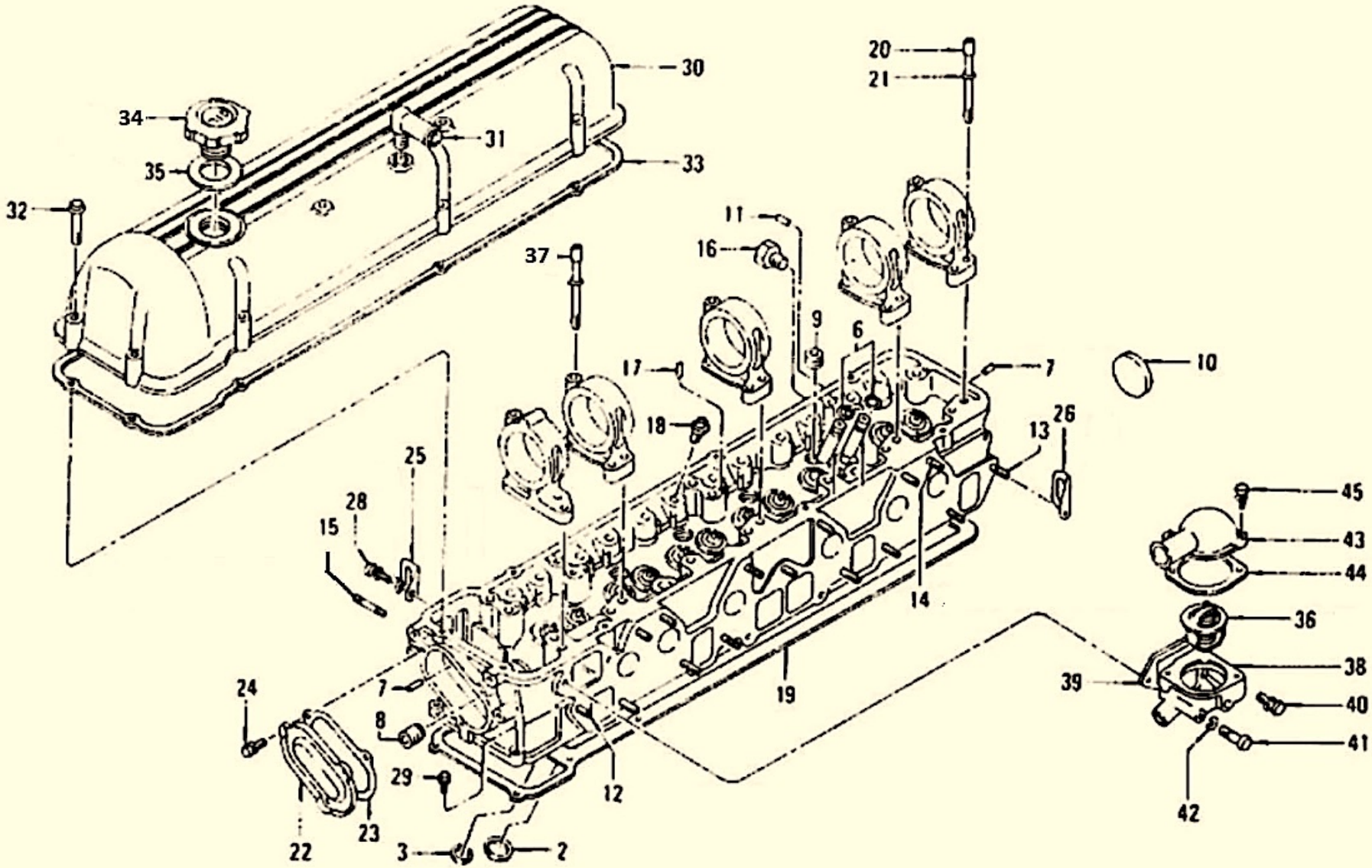

30
20
21
34
31
35
33
32
11
16
37
9
6
17
7
10
18
26
13
25
28
15
45
43
44
14
36
38
39
40
24
7
8
19
41
29
12
42
22
23
3
2